SUOMEN ERITYISJÄTE

Vierailijaopas

Tervetuloa tutustumaan jätteenpolton pohjakuonan käsittelyyn!

Tulevaisuudessa vara parempi.

Suomen Erityisjäte Oy on jätteiden käsittelyn ja kierrätyksen asiantuntija. Käytämme edistyksellisintä tekniikkaa ja edistämme jätteiden käsittelyn valtakunnallisia ja kansainvälisiä kiertotaloustavoitteita.

Huomioithan vierailusi aikana seuraavat turvallisuuteen liittyvät menettelytavat ja ohjeet:

Alueella kulkeminen sallittu vain Suomen Erityisjäte Oy:n luvalla ja isännän seurassa. Isäntä noutaa vieraan alueelle ja käynnin jälkeen saattaa hänet pois alueelta.

- Pääsy kielletty lippusiimoin tai aidoin eristetyille alueille!
- VAROITUS! Alueella liikkuu työkoneita – pysy näkyvillä.
- Ensiaputarvikkeet ja palosammutin sijaitsevat työmaakopissa (6.).
- Valokuvien ottaminen sallittu. Videointi kielletty.

Käsittelylaitteisto

1. Kaksitasoseula
2. Pyörrevirtaerotin
3. Käsinerottelulinjasto tarvittaessa
4. ADR-kuivaerotin
5. Yksitasoseula
6. Työmaakoppi
7. Infopiste
8. Magneetit
9. Bunkkeri

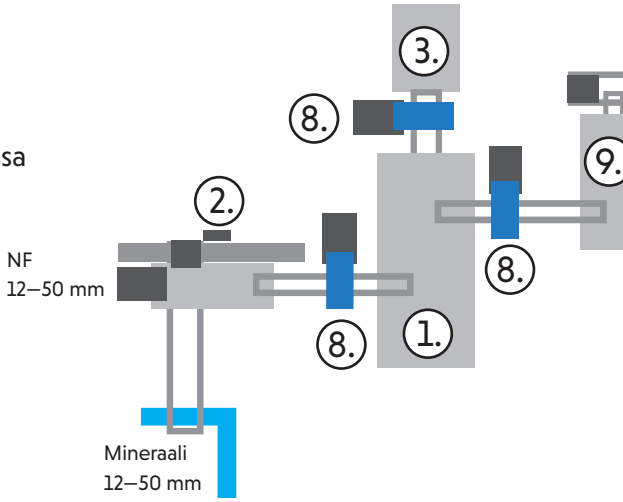

Alueella vaadittavat suojavarusteet:

- Huomiovärinen turvavaatetus (esim. liivi, takki)
- Turvajalkineet (S3)
- Suojakypärä
- Tarvittaessa hengityksensuojain ja suojalasit (esim. kuiva, tuulinen sää)
- Tarvittaessa kuulonsuojaimet (korvatulppia saa työmaakopilta, katso kartta: 6.)

Voimakas magneettikenttä

Pääsy kielletty henkilöiltä, joilla on sydämentahdistin

Pääsy kielletty henkilöiltä, joilla on metalli-implantteja

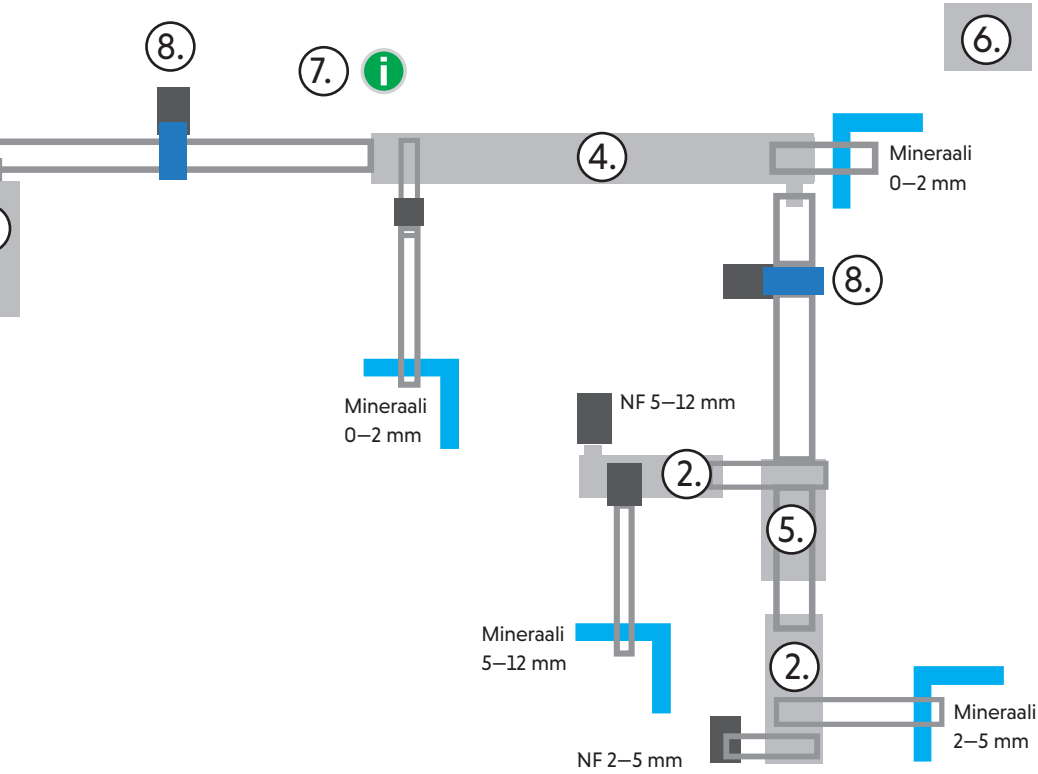

Pohjakuonan käsittely

Käsittely kuivaerotustekniikalla

- Ei edellytä raakakuonan ikäännytystä
- Ei synnytä jätevesiä

Käsittelykapasiteetti noin 100 000 t/vuosi

Ei-rautametallien talteenottoaste 70–80 %

Lopputuotteet:

- Rautametallit <12 mm + 12–50 mm + yli 50 mm
- Ei-rautametallit 2–5 mm + 5–12 mm + 12–50 mm
- Mineraaliaines 0–2 mm + 2–5 mm + 5–12 mm + 12–50 mm
- Ruostumaton teräs ja värimetallit (käsinerottelulinjasto)

Mineraalijakeen (noin 85 % raakakuonasta) hyötykäyttö
esim. maarakentamisessa ja betoniteollisuudessa

SUOMEN
ERITYISJÄTE

Yhteystiedot

Työnjohto
Juha Siuro
040 642 9034
juha.siuro@erityisjate.fi